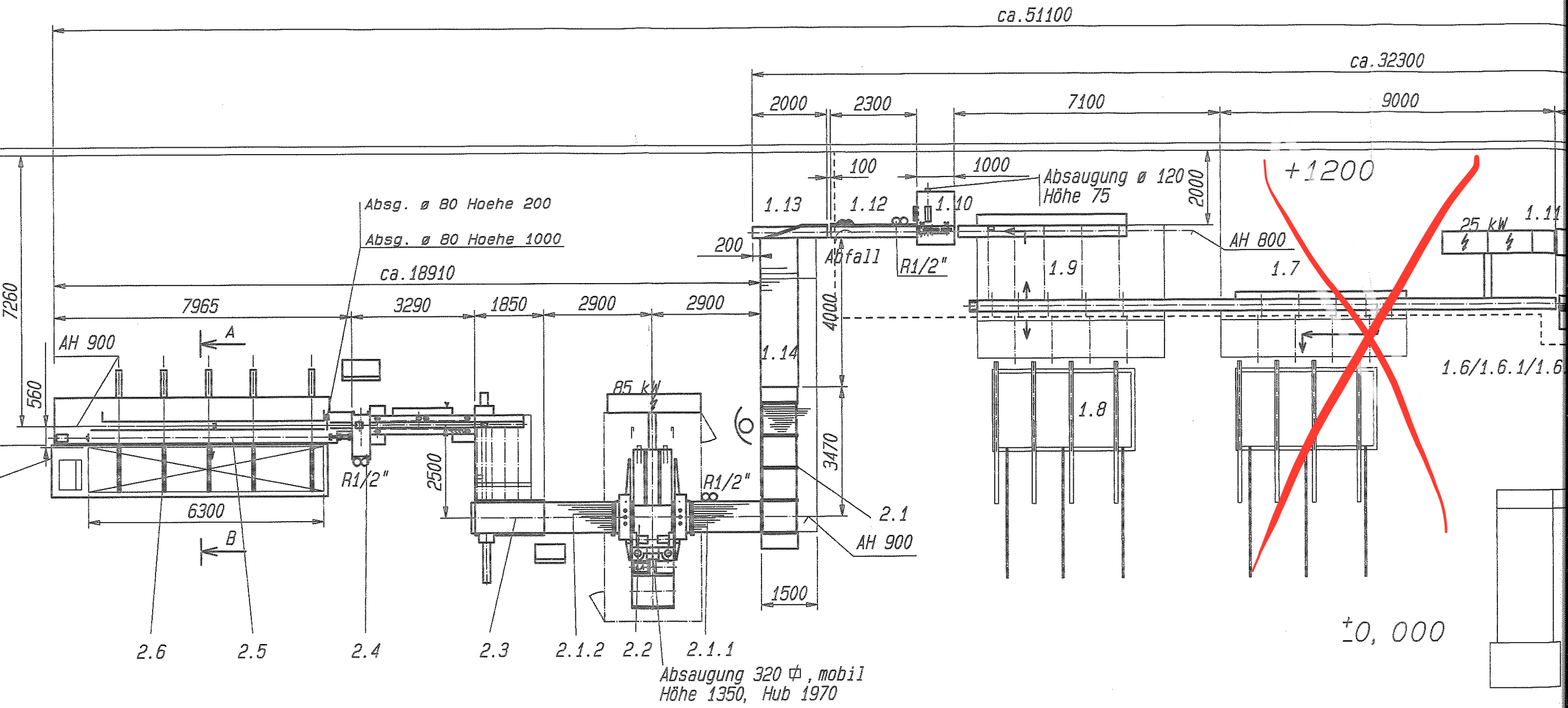
ca.51100
ca.32300
2000
2300
7100
9000
100
1000
Absaugung ø 120
Höhe 75
2000
+1200
1.13
1.12
1.10
1.11
25 kW
Absg. ø 80 Hoehe 200
Absg. ø 80 Hoehe 1000
200
Abfall
R1/2"
AH 800
1.9
1.7
ca.18910
7260
7965
3290
1850
2900
2900
4000
A
AH 900
1.14
1.6/1.6.1/1.6
560
85 kW
1.8
3470
2500
R1/2"
R1/2"
6300
2.1
AH 900
B
1500
±0, 000
2.6
2.5
2.4
2.3
2.1.2
2.2
2.1.1
Absaugung 320 ⌀, mobil
Höhe 1350, Hub 1970